NOVA-FERR srl
L'innovazione la chiave del successo
www.novaferr.com - info@novaferr.com

Art. 3015
Deviatore regolabile



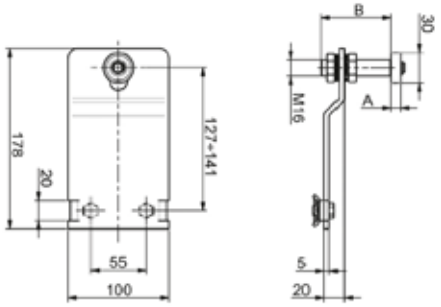

Adjustable deflector clamp

Appareil de deviation réglable

Desviador regulable

Пластина с роликом для дополнительной шины

Verstellbare Kulissenführung

Materiale: Acciaio zincato



Art.	Var	A	B	Peso(g)	Conf.
–	Variation	–	–	Weight(g)	Pack
3015/30.4	Cuscinetto Bearing	9	69	904	8
3015/30.5	Oliva Olive	25	55	980	8