NOVA-FERR srl
L'innovazione la chiave del successo
www.novaferr.com - info@novaferr.com

Art. 3304

Carrello centrale a 4 cuscinetti ø 44 c/perno e cerniera verniciata ad avvitare



Materiale: Acciaio verniciato

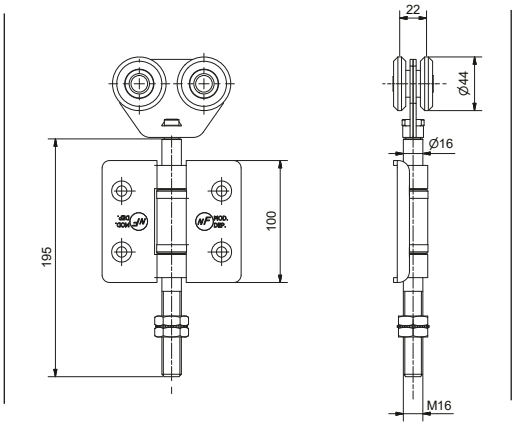

Four wheel ø 44 ball bearing central hanger w/pin and black painted hinge to be screwed

Chariot centrale avec 4 roulements ø 44 avec pivot et charnière d'extremité vernie noire à visser

Carro central con 4 rodamientos de ø 44 con pernio y bisagra, a tornillar

Промежуточная каретка на 4-ех подшипниках Ø44 со штифтом и покрашеной прикручиваемой петлей

Zentraler Rollenapparat mit vier Ø 44 Lägern, Stift und lackierte Scharniere zum Einschrauben



Art.	Peso(g)	Conf.
–	Weight(g)	Pack
3304	1.287	2