NOVA-FERR srl
L'innovazione la chiave del successo
www.novaferr.com - info@novaferr.com

Art. 3800

Carrello centrale a 4 cuscinetti Ø65 con perno e cerniera a saldare



Materiale: Acciaio grezzo

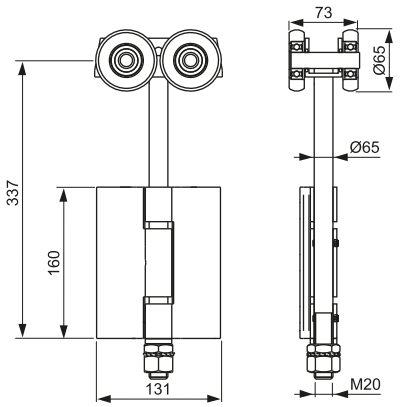

Four wheels Ø65 ball bearing central hanger with pin and central hinge to be welded

Chariot avec 4 roulements Ø65 avec pivot et charnière centrale à souder

Roldana central con 4 rodamientos Ø65 con pernio y bisagra a soldar

Концевая каретка на 4 роликах O65 со штифтом и петлей, приварная

Zentraler 4Läger-Rollenapparat Ø 65 mit Stift und Scharnier zum Schweißen



Art.	Var.	Peso(g)	Conf.
–	Variation	Weight(g)	Pack
3800.1	Acciaio Steel	3.720	2
3800.2	Nylon	2.900	2