NOVA-FERR srl
L'innovazione la chiave del successo
www.novaferr.com - info@novaferr.com

Art. 3984

Guarnizione con battuta



Rotolo 25mt.

Materiale: EPDM

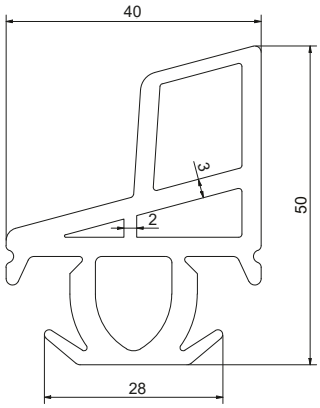

Seal rubber with shoulder

Protection en gomme avec feuillure

Protección central con canto

Промежуточный уплотнитель

Gummidichtung mit Anschlag



Art.	Peso(g/m)	Conf.
–	Weight(g/m)	Pack
3984	718 /mt	25mt.