NOVA-FERR srl
L'innovazione la chiave del successo
www.novaferr.com - info@novaferr.com

Art. 3988/2

Incontro angolare dx o sx per guarnizione di cornice in gomma EPDM

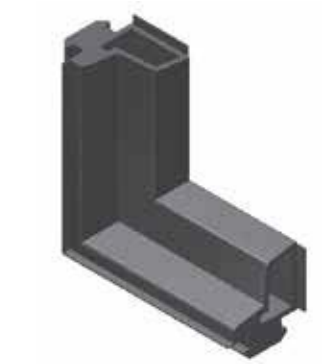

Materiale: EPDM

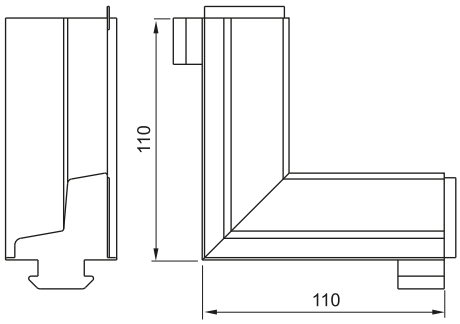

Finishing EPDM rubber angle

Angle de finition en caoutchouc EPDM

Ángulo de acabado en goma EPDM

Уголовой уплотнитель из резины EPDM

EPDM Links oder Rechts-Gummiwinkel für Rahmendichtung



Art.	Peso(g)	Conf.
–	Weight(g)	Pack
3988/2	100	4