NOVA-FERR srl
L'innovazione la chiave del successo
www.novaferr.com - info@novaferr.com

Art. 421

Cerniera parte fissa



Materiale: Acciaio Zincato

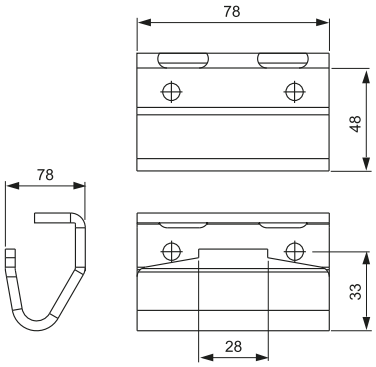

Hinge "R" type, fixed part

Charnière type "R", partie fixe

Charnela model "R", parte fija

Петля вида "R" (фиксированная)

Gegenhaken, fester Teil. Zum Anschrauben

Art.	Peso(g)	Conf.
–	Weight(g)	Pack
421	35	35