NOVA-FERR srl
L'innovazione la chiave del successo
www.novaferr.com - info@novaferr.com

Art. 191

Cerniera pesante a due ali corte chiuse con cuscinetto (C) o rondella in ottone (R)



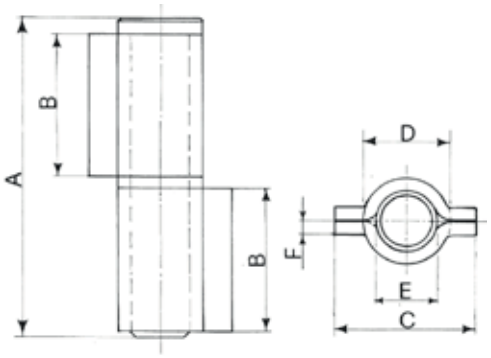

Two closed short wings heavy hinge with thrust bearing (C) or brass washer (R)

Charnière lourde à deux ailes fermées et courtes avec roulement (C) ou rondelle en laiton (R)

Charnela pesada cerradas y cortas de dos alas con cojinete (C) o arendela en latón (R)

Тяжёлая петля из двух частей со штифтом (C) и/или прокладкой "R"

Schwerlastscharnier mit 2 kurzen geschlossenen Flügeln mit Kugellager (C) oder Zwischenring aus Messing (R)

Materiale: Acciaio grezzo



Art.	Var.	A	B	C	D	E	F	Peso(g)	Conf.
–	Variation	–	–	–	–	–	–	Weight(g)	Pack
191/10.4	C	105	47	48	28	20	4	550	12
191/20.4	C	210	98	48	28	20	4	1.190	10
191/10.5	R	105	47	48	28	20	4	540	12
191/20.5	R	210	98	48	28	20	4	1.180	10