NOVA-FERR srl
L'innovazione la chiave del successo
www.novaferr.com - info@novaferr.com

Art. 7

Carrello ø24 a 4 cuscinetti in acciaio zincato o nylon, staffa piegata



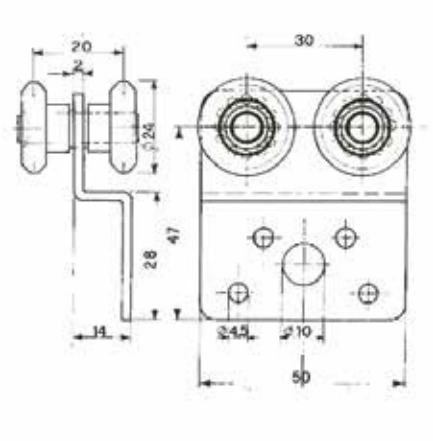

Four wheels Ø24 ball bearings galvanized steel or nylon hanger

Chariot Ø24 en acier zingué ou nylon à 4 roulements avec support tordu

Roldana Ø24 en acero cincado o nylon con 4 rodamientos con soporte plegado

Тележка на 4 колесах Ø24 с нейлоновыми или оцинкованными роликами и пластиной

Vierrädriger Rollapparat Ø24 mit gekröpftem Befestigunsbügel aus verzinktem Stahl

Materiale: Acciaio zincato

Art	Var	Peso(g)	Conf
–	Variance	Weight(g)	Pack
7.1	Acciaio Steel	125	100
7.2	Nylon Nylon	125	100