NOVA-FERR srl
L'innovazione la chiave del successo
www.novaferr.com - info@novaferr.com

Art. 904

Cerniera inferiore con boccola di frizionamento



Materiale: Acciaio Zincato

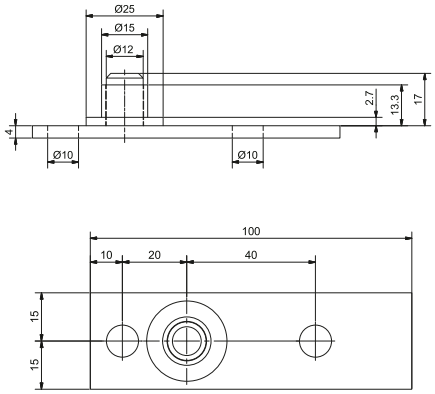

Galvanized steel lower hinge with frictioning bushing

Charnière inférieure en acier zingué avec douille de friction

Bisagra inferior en acero cincado con buje de fricciòn

Нижняя петля

Unteres Scharnier mit Reibungsbuchse

Art.	Peso(g)	Conf.
–	Weight(g)	Pack
904	100	8