NOVA-FERR srl
L'innovazione la chiave del successo
www.novaferr.com - info@novaferr.com

Art. 8006

Rinforzo angolare RING



Materiale: Acciaio zincato

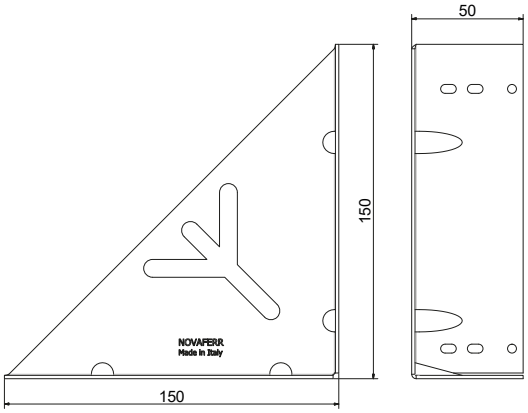

Corner reinforcement

Renfort angulaire

Esquina de refuerzo

Угловое усиление

Winkelbewehrung



Art.	Peso(g)	Conf.
–	Weight(g)	Pack
8006	285	30