Pratico

CARDINE REGISTRABILE PER CANCELLI A BATTENTE

NOVITÁ

Art. 876/12 Art. 876/16 Art. 876/18 Art. 876/20 Art. 876/22 Art. 876/24		Cardine PRATICO®
Art. 920.12 Art. 920.16 Art. 920.18 Art. 920.20 Art. 920.22 Art. 920.24		Boccola PRATICO®
Art. 921.12 Art. 921.16 Art. 921.18 Art. 921.20 Art. 921.22 Art. 921.24	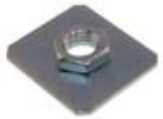	Piastra a saldare PRATICO®
Art. 922.12 Art. 922.16 Art. 922.18 Art. 922.20 Art. 922.22 Art. 922.24		Piastra a tassellare PRATICO®
Art. 923.18 Art. 923.22		Tubetto a murare PRATICO®
Art. 924.12 Art. 924.16 Art. 924.18 Art. 924.20 Art. 924.22 Art. 924.24		Piastra apertura 180° PRATICO®
Art. 253		Catena regolabile con piastre ANTI-CADUTA a saldare o avvitare

I nostri marchi:

Sistemi

ARTIK

KasseL

NOVAGUIDE

Rivenditore autorizzato:

NOVA-FERR srl

La garanzia del prodotto Made in Italy

10070 Grosso (TO) - Località Vauda 12

Tel. 0039 011 92 68 262 - Fax 0039 011 92 60 009

Mail: info@novaferr.com - www.novaferr.com

Copyright by Nova-Ferr srl - All right reserved

LINEA CARDINI BREVETTATI



Pratico

5 BUONI MOTIVI PER SCEGLIERE IL NOSTRO NUOVO CARDINE

- Eccezionale robustezza e tenuta
- Nuovo dispositivo di registrazione
- Rapidità di montaggio
- Design innovativo
- Totalmente Made in Italy

CARATTERISTICHE TECNICHE

NOVA-FERR srl
La garanzia del prodotto Made in Italy

NUOVO SISTEMA DI CARDINE REGISTRABILE **BREVETTATO**

L'innovazione la chiave del successo!

Pratico

Composizione del cardine

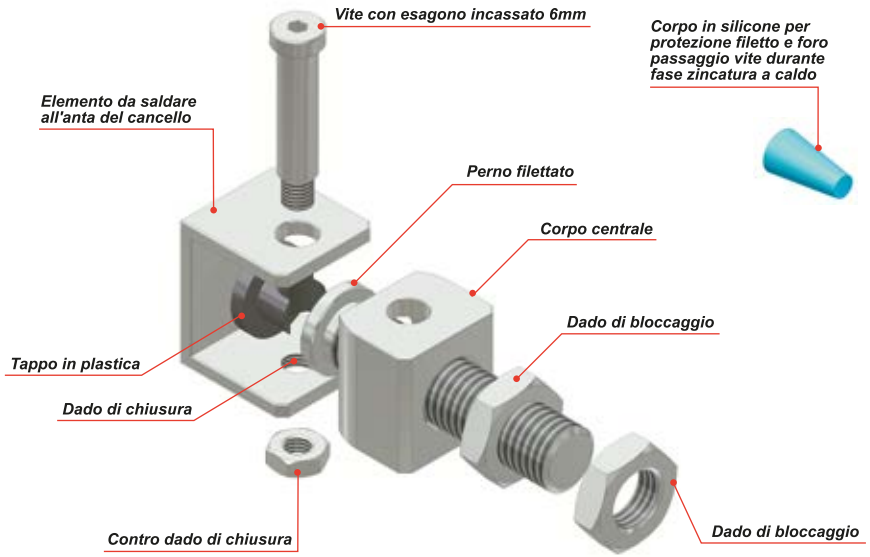

Registrazione semplice e veloce **BREVETTATA**

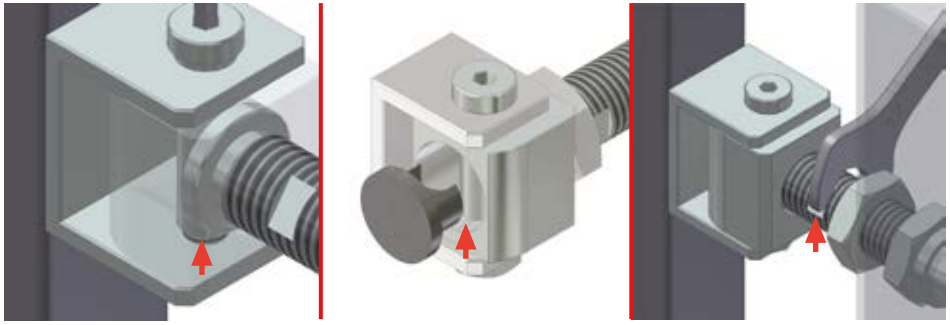

Vantaggi rispetto ai cardini tradizionali

1 In fase di montaggio la parte terminale del perno fa battuta sulla superficie interna della aletta a garanzia di un bloccaggio sicuro.

2 Sede idonea ad accogliere il grasso di lubrificazione.

3 Una volta allentato il dado esagonale, grazie all'impronta ricavata sul perno filettato la registrazione è molto più pratica e funzionale.
La registrazione risulta agevole in qualunque situazione.

SEQUENZA DI MONTAGGIO

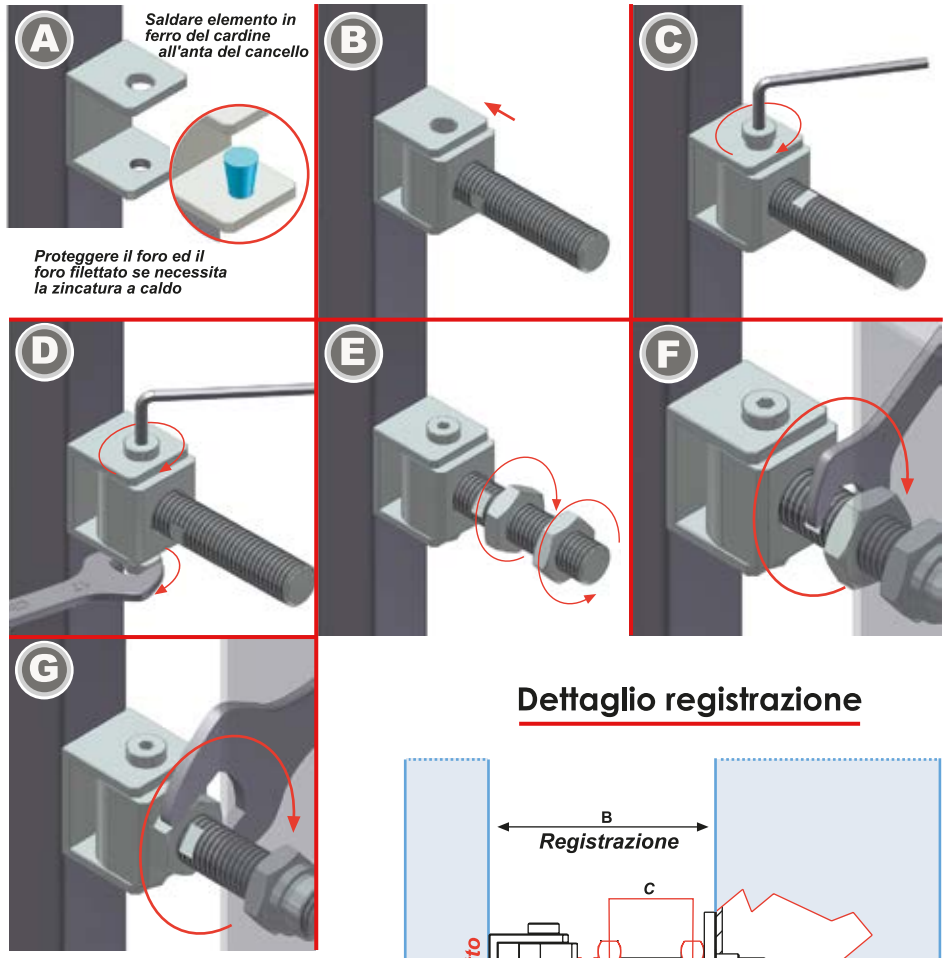

Art.	B	C	D
M12	65-90	CH19	CH10
M16	75-95	CH24	CH14
M18	79-123	CH27	CH15
M20	79-122	CH30	CH17
M22	85-124	CH32	CH18
M24	88-120	CH36	CH20

Dettaglio registrazione

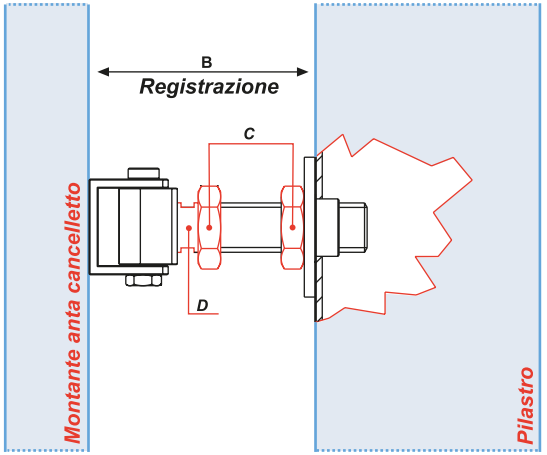

NOVA-FERR srl
La garanzia del prodotto Made in Italy